令和５年度　　長崎市中学校総合体育大会　　軟式野球競技

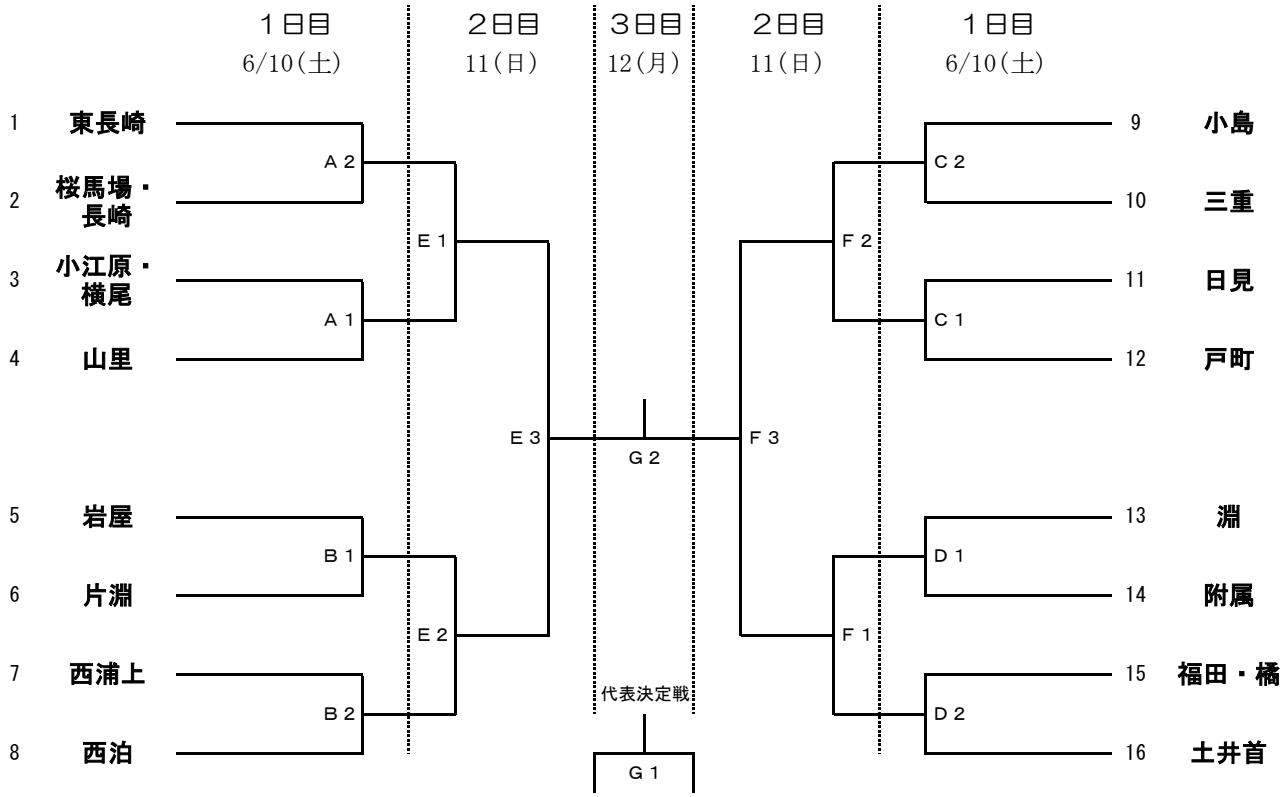

A	かきどまり　野球場	（　桜馬場　・　山里　）	E	三菱重工　野球場	
B	片淵中学校　運動場	（　西浦上　・　岩屋　）	F	かきどまり　野球場	
C	三重中学校　運動場	（　日見　・　小島　）	G	かきどまり　野球場	
D	三菱重工　野球場	（　淵　）			

（　　）は専門委員所属校

月　日	6　月　10　日（　土　）				11日（　日　）		12　日（　月　）
会　場	A	B	C	D	E	F	G
第１試合	9:15	9:15	9:15	9:15	9:00	9:00	9:00　第３代表決定戦
第２試合	11:00	11:00	11:00	11:00	10:45	10:45	10:45　決勝戦
第３試合					12:55	12:55	12:30　閉会式